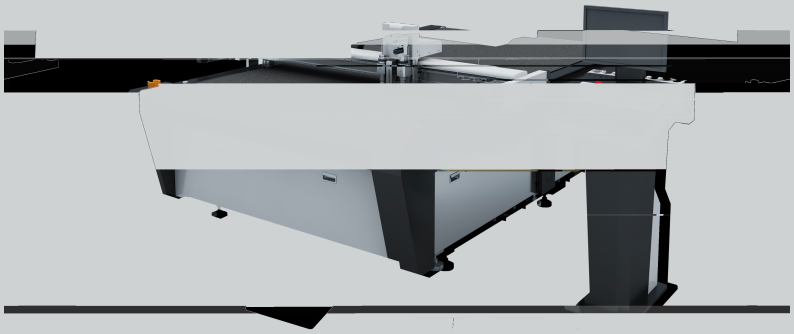

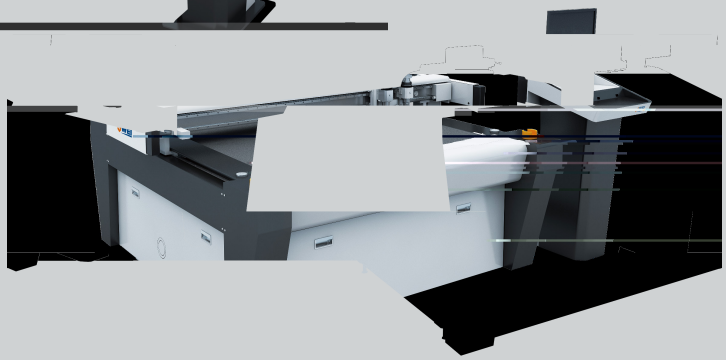

中国航天
CZ-2F

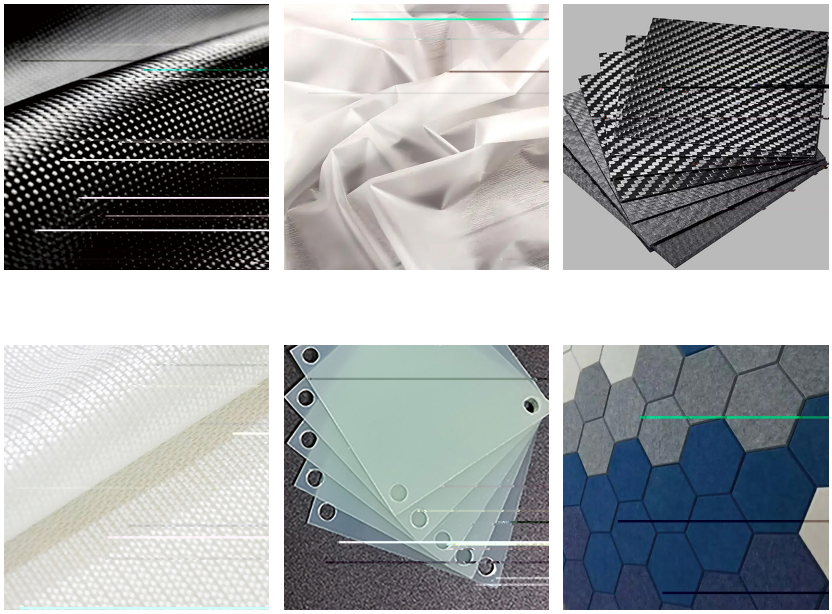

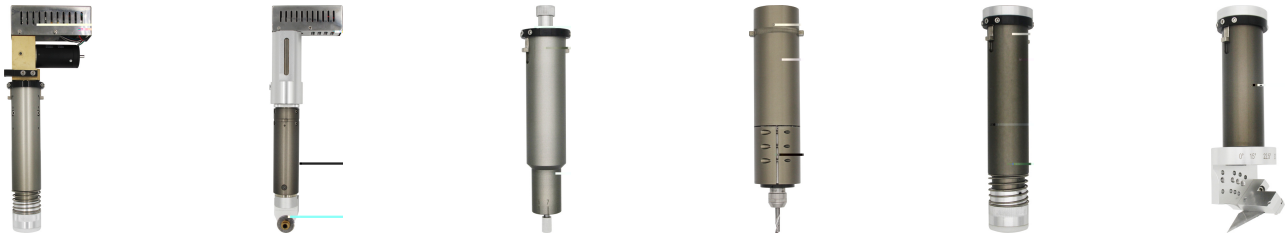

	B B	

400-1000-128